OPEN

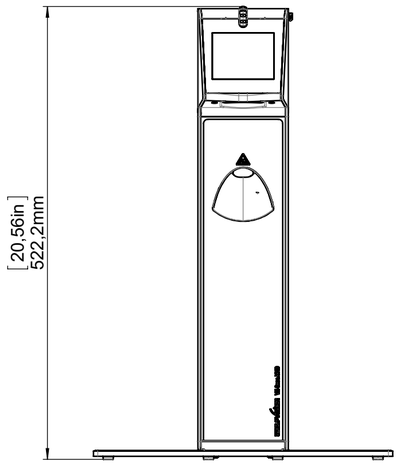

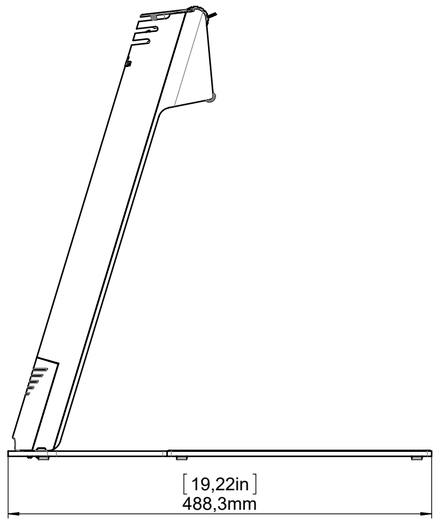

CLOSED

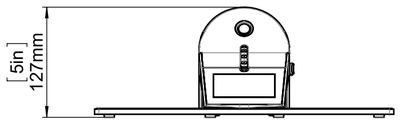

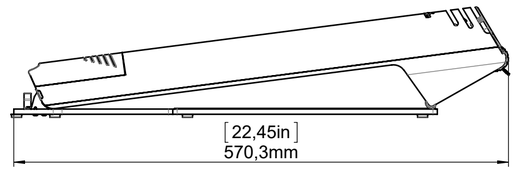

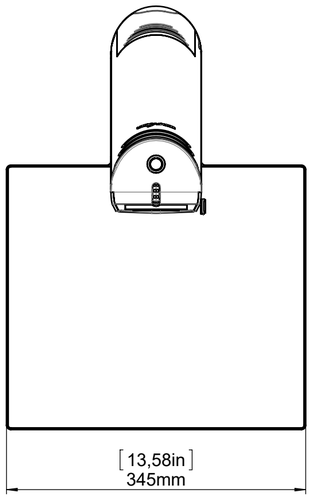

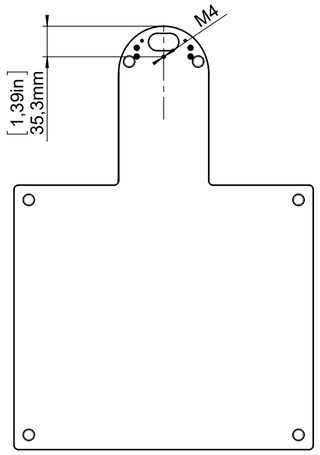

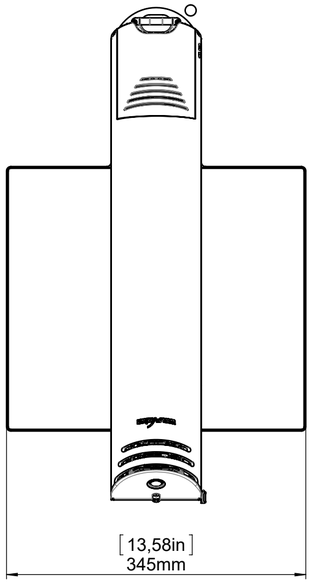

DETAIL CONNECTORS
M 1:1

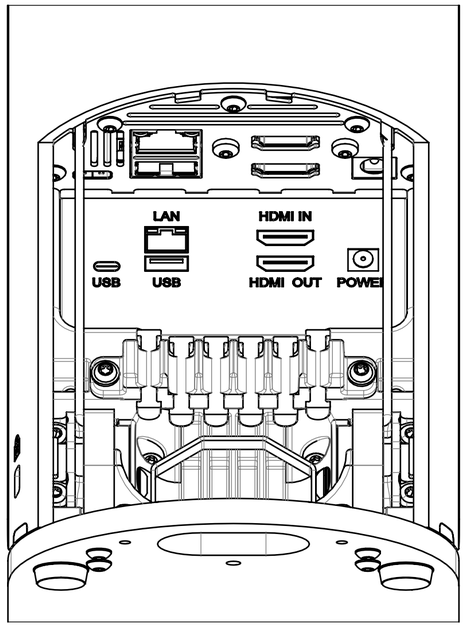

M 1:5

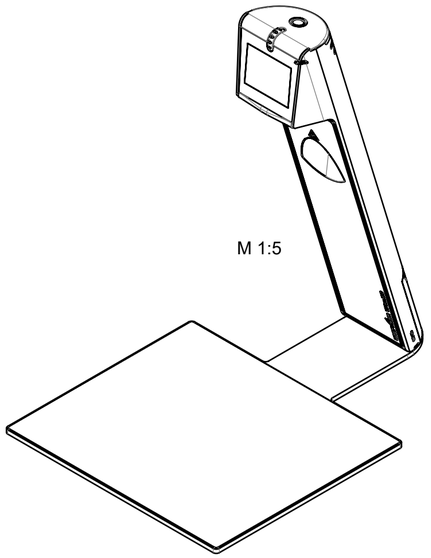

M 1:5

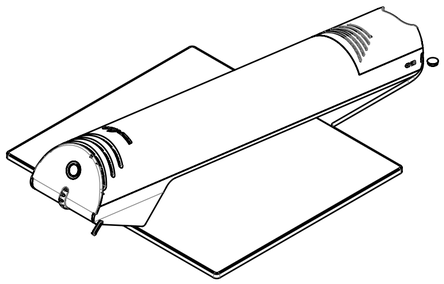

Property of WolfVision GmbH (Ltd.)
Reproduction, copy, or any kind of duplication of all or partial contents, is strictly prohibited without prior consent of the proprietor.

Eigentum der Fa. WolfVision GmbH!
Nachdruck, kopieren oder jede sonstige Art der Vervielfältigung des gesamten oder teilweisen Inhalts, ist ohne die Genehmigung des Eigentümers nicht erlaubt!

WolfVision GmbH
Oberes Ried 14
A-6833 Klaus/ Austria
Tel.: ++43/(0)5523/52250-0
Fax.: ++43/(0)5523/52249
Mail: wolfvision@wolfvision.com
www.wolfvision.com

Index	Änd.	Datum	NN

Alle Maße ohne Oberflächenbeschichtung!

DIN-Norm:

Artikel Nr.: 116280	Dok-Nr.: 8	Maßstab: 1:5	Datum:	Name:
		Erstellt:	18.08.2021	JF
	Index:	Geprüft:	17.05.2022	BO
		Serienfreig.:	17.05.2022	BO

Benennung:

VZ-3/8neo.UHD Dimensions mm / [inch]

Freimaßtol.:		Änd.-Antrag:	--	Ersetzt:	--
Material:	--	Rauhigkeit:	Rz<	Seiten:	1/1